Tanques de Acero Inoxidable

Dentro de nuestra manufactura seriada del acero inoxidable incluimos tanques, divididos éstos en los siguientes grupos:

* Tanques de almacenamiento cilíndricos verticales, cerrados o abiertos, con o sin soporte para agitador.
* Tanques de almacenamiento cilíndricos horizontales sin agitador o preparados para colocar agitadores.

TANQUES CILÍNDRICOS VERTICALES

Los tanques de nuestra elaboración, de capacidades normales, siendo factible la construcción de tanques con capacidades intermedias y mayores de las especificadas, en forma similar en lo que respecta a la calidad del material a utilizar de acuerdo al producto a tratar (pudiendo tener nuestro cliente una guía en las tablas que ofrecemos en las informaciones técnicas del presente catálogo).

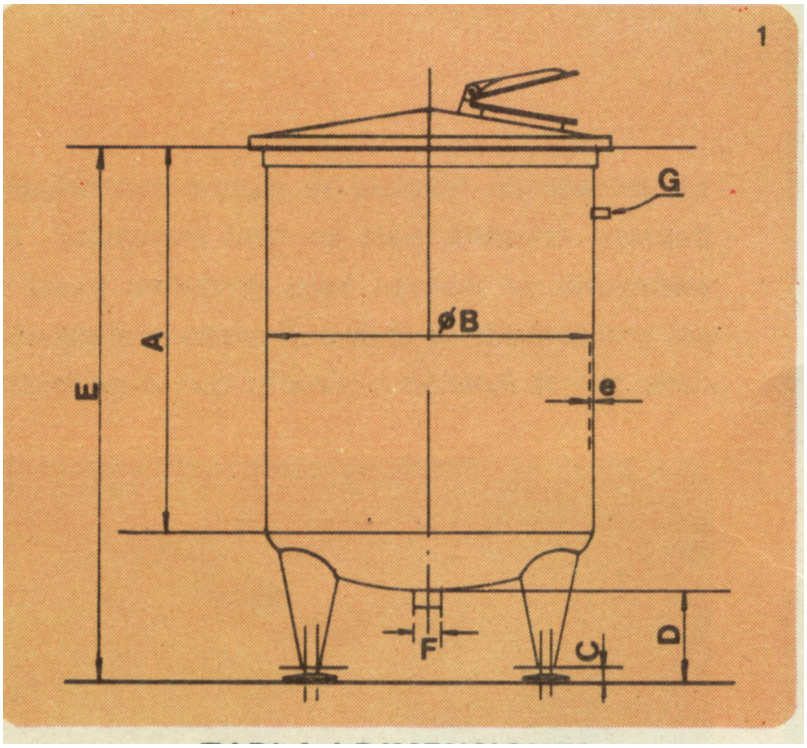

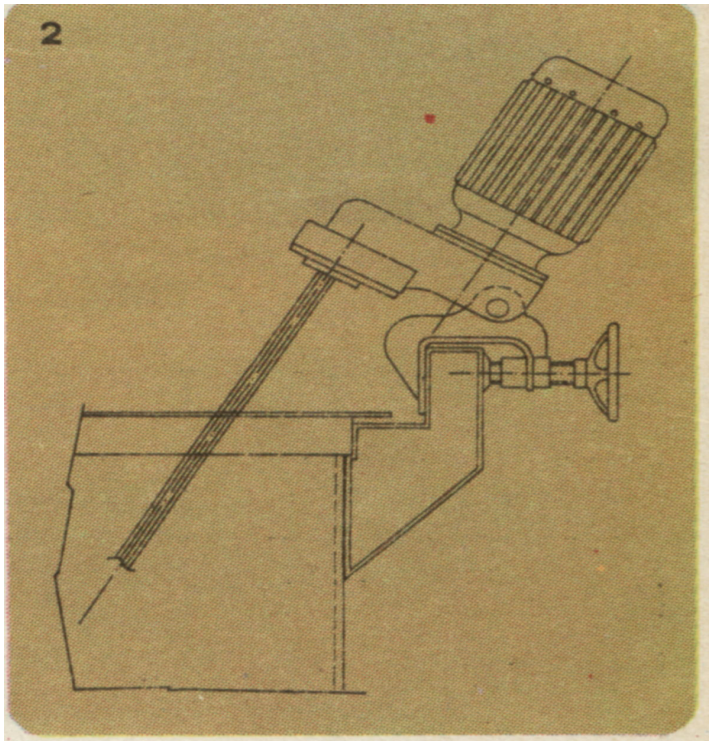

De acuerdo a la necesidad de nuestros clientes y a pedido, se pueden proveer con cuplas que permitan las instalaciones de termómetros, niveles, válvulas de purgas como así también soportes radiales para el anclaje de agitadores y tapas que pueden ser abulonadas o bipartidas con bisagras. Las patas de los recipientes son del mismo material permitiendo una regulación apropiada para salvar desniveles.

Capacidad litros	A	B	C	D	E	e "	F	G
300	940	637	50	280	1.300	1.5	(1)	(2)
500	1125	750	50	350	1.560	1.5	(1)	(2)
750	1200	880	50	300	1.500	1.5	(1)	(2)
1.000	1500	900	50	280	1.880	2.0	(1)	(2)
1.500	1500	1.100	80	300	1.900	2.0	(1)	(2)
2.000	1750	1.200	80	400	2.350	3.0	(1)	(2)

(1) Según Pedido
(2) Opcional (Para conexión de Manómetros, Niveles, Termómetros, etc.).

Molinos Coloidales Solga Portela 501 (1407) Buenos Aires Argentina TelFax: +5411-4612-7248

Mail: info@molinoscoloidales.com.ar Web Site: www.molinoscoloidales.com.ar